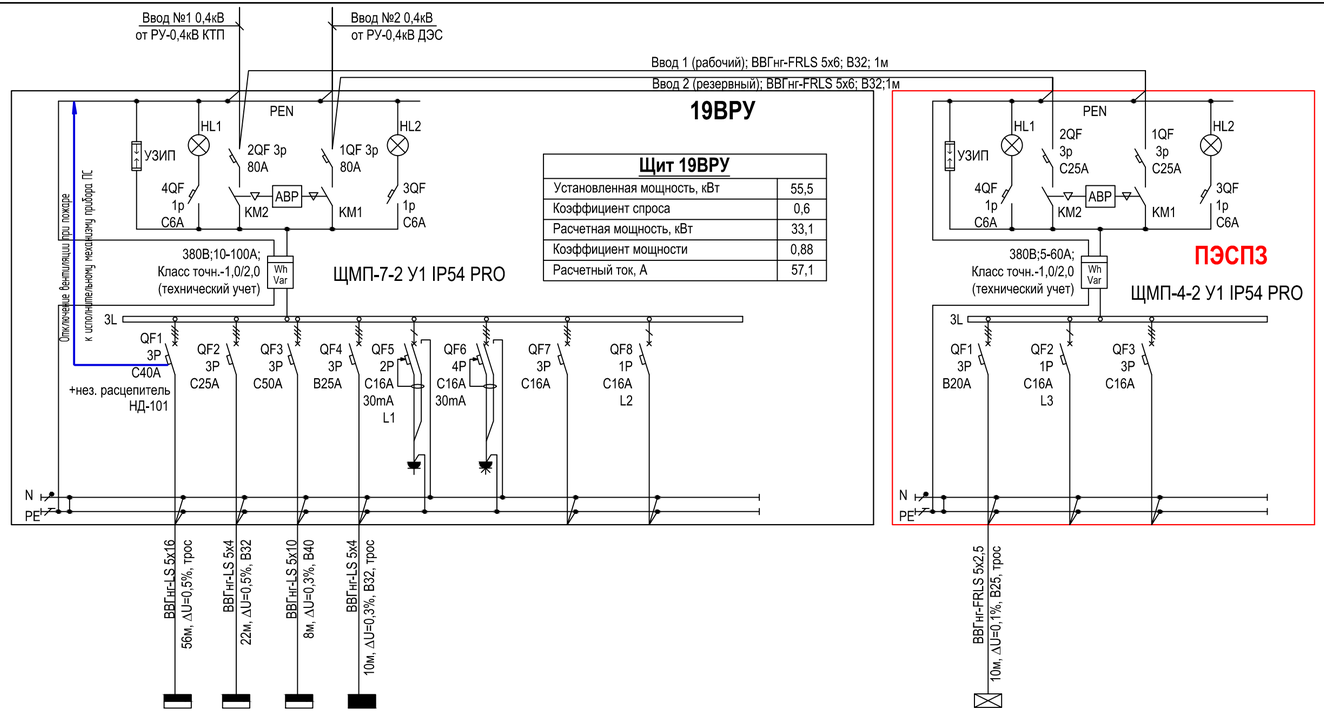

Щит 19ВРУ	
Установленная мощность, кВт	55,5
Коэффициент спроса	0,6
Расчетная мощность, кВт	33,1
Коэффициент мощности	0,88
Расчетный ток, А	57,1

Общая нагрузка	
Установленная мощность, кВт	57,6
Коэффициент спроса	0,61
Расчетная мощность, кВт	35,2
Коэффициент мощности	0,88
Расчетный ток, А	60,8

№ группы по плану	ЩВ-н1	ЩС1-н1	ЩС2-н1	ЩО-н1				
Обозначение по плану	ЩВ	ЩС1	ЩС2	ЩО				
Установленная мощность, кВт	18	8,1	18,4	10,8	0,1	0,1		
Расчетная мощность, кВт	12,2	6,3	16,1	9,7	0,1	0,1		
Расчетный ток, А	24,7	10,3	27,2	15,2	0,5	0,5		
Наименование потребителя	Щит силовой вентиляционный	Щит силовой технологический	Щит силовой технологический	Щит рабочего освещения	Розетка 220В на DIN-рейку РАр 10-3-ОП	Розетка 380В на DIN-рейку Bemis (BR1-1505-2711)	Резерв	Резерв

ЩАО-н1		
ЩАО		
2,1		
2,1		
3,3		
Щит аварийного освещения	Резерв	Резерв

Потребность кабелей и проводов, длина,м

Число и сечение жил, напряжение	Марка	
	ВВГнг(А)-LS	ВВГнг(А)-FRLS
5х16-0,66	60	-
5х10-0,66	25	-
5х6-0,66	-	5
5х4-0,66	25	-
5х2,5-0,66	-	15

Потребность труб,м

Обозначение по стандарту	Диаметр по стандарту,мм	Длина,м
91540	40	25
91532	32	15
91525	25	10

ПРИМЕЧАНИЯ:
1. Щит навесного исполнения. Степень защиты не менее IP54.
2. Длины кабелей и труб даны ориентировочно, нарезку производить по фактическим замерам.
3. Шина "N" должна быть изолирована от корпуса щита.
4. Фасадная часть панели ПЭСПЗ должна иметь отличительную окраску (красную).
5. НР – независимый расцепитель для отключения при сигнале "Пожар".
6. В расчетной электрической мощности не учитывается электрическая мощность системы нагрева ввиду сезонности работы оборудования:
   - зимний период – работа нагревательного оборудования (max);
   - летний период – работа вентиляционного оборудования.

Согласовано

Взам. инв. №

Подпись и дата

Инв. № подл.

Изм.	Кол.уч.	Лист	N док.	Подпись	Дата
Исполнит.		Злепко			27.06.24
Н. контр.		Рукинова			27.06.24
ГИП		Кулаков			27.06.24

3/04-23-ЭОМ12

Молочно-товарная ферма на 2000 фуражных коров № 11
в ст. Новопластуновская Павловского района Краснодарского края»,
расположенная на земельном участке с кадастровым номером 23:24:0701000:1308
в Новопластуновском сельском поселении Павловского района

Телятник для разных возрастных групп (позиции 19, 20 по ГП)

Стадия	Лист	Листов
Р	2	

Принципиальная схема электроснабжения. Щит 19ВРУ, ПЭСПЗ (позиция 19 по ГП)

ООО "ГЕОпроект"

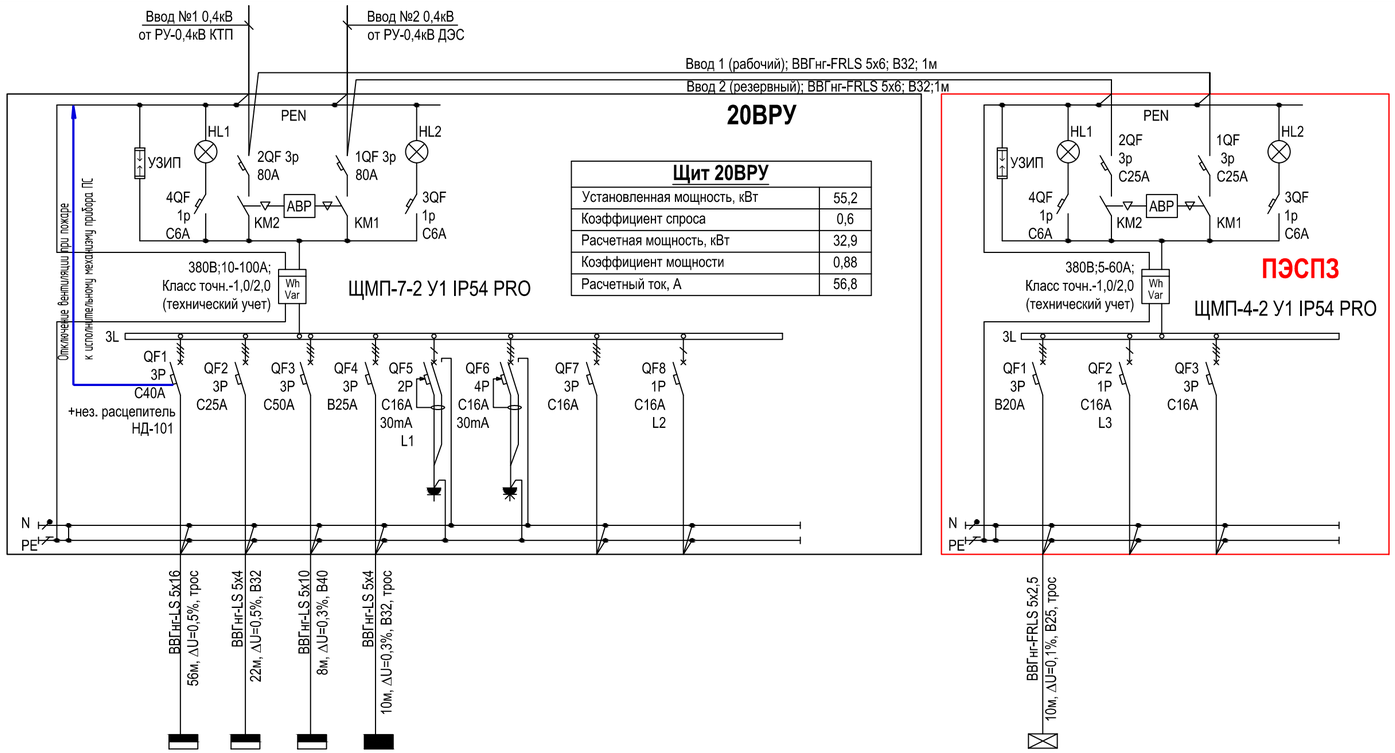

Щит 20ВРУ	
Установленная мощность, кВт	55,2
Коэффициент спроса	0,6
Расчетная мощность, кВт	32,9
Коэффициент мощности	0,88
Расчетный ток, А	56,8

Общая нагрузка	
Установленная мощность, кВт	57,3
Коэффициент спроса	0,61
Расчетная мощность, кВт	35
Коэффициент мощности	0,88
Расчетный ток, А	60,4

№ группы по плану	ЩВ-н1	ЩС1-н1	ЩС2-н1	ЩО-н1				
Обозначение по плану	ЩВ	ЩС1	ЩС2	ЩО				
Установленная мощность, кВт	18	8,1	18,4	10,5	0,1	0,1		
Расчетная мощность, кВт	12,2	6,3	16,1	9,5	0,1	0,1		
Расчетный ток, А	24,7	10,3	27,2	14,9	0,5	0,5		
Наименование потребителя	Щит силовой вентиляционный	Щит силовой технологический	Щит силовой технологический	Щит рабочего освещения	Розетка 220В на DIN-рейку РАр 10-3-ОП	Розетка 380В на DIN-рейку Bemis (BR1-1505-2711)	Резерв	Резерв

ЩАО-н1		
ЩАО		
2,1		
2,1		
3,3		
Щит аварийного освещения	Резерв	Резерв

Потребность кабелей и проводов, длина,м

Число и сечение жил, напряжение	Марка	
	ВВГнг(А)-LS	ВВГнг(А)-FRLS
5х16-0,66	60	-
5х10-0,66	25	-
5х6-0,66	-	5
5х4-0,66	25	-
5х2,5-0,66	-	15

Потребность труб,м

Обозначение по стандарту	Диаметр по стандарту,мм	Длина,м
91540	40	25
91532	32	15
91525	25	10

ПРИМЕЧАНИЯ:
1. Щит навесного исполнения. Степень защиты не менее IP54.
2. Длины кабелей и труб даны ориентировочно, нарезку производить по фактическим замерам.
3. Шина "N" должна быть изолирована от корпуса щита.
4. Фасадная часть панели ПЭСПЗ должна иметь отличительную окраску (красную).
5. НР - независимый расцепитель для отключения при сигнале "Пожар".
6. В расчетной электрической мощности не учитывается электрическая мощность системы нагрева ввиду сезонности работы оборудования:
   - зимний период - работа нагревательного оборудования (max);
   - летний период - работа вентиляционного оборудования.

Согласовано

Взам.инв.№

Подпись и дата

Инв.№ подл.

Изм.	Кол.уч.	Лист	N док.	Подпись	Дата
Исполнит.		Злепко			27.06.24
Н. контр.		Рукинова			27.06.24
ГИП		Кулаков			27.06.24

3/04-23-ЭОМ12

Молочно-товарная ферма на 2000 фуражных коров № 11
в ст. Новопластуновская Павловского района Краснодарского края»,
расположенная на земельном участке с кадастровым номером 23:24:0701000:1308
в Новопластуновском сельском поселении Павловского района

Телятник для разных возрастных групп (позиции 19, 20 по ГП)

Стадия	Лист	Листов
Р	3	

Принципиальная схема электроснабжения. Щит 20ВРУ, ПЭСПЗ (позиция 20 по ГП)

ООО "ГЕОпроект"

Данные питающей сети		
Шкаф распределительный, N по плану, тип	Автомат ввода	Тип, расцепитель, номинальный ток (А)
	Автомат отходящих линий	Тип, расцепитель, номинальный ток (А)

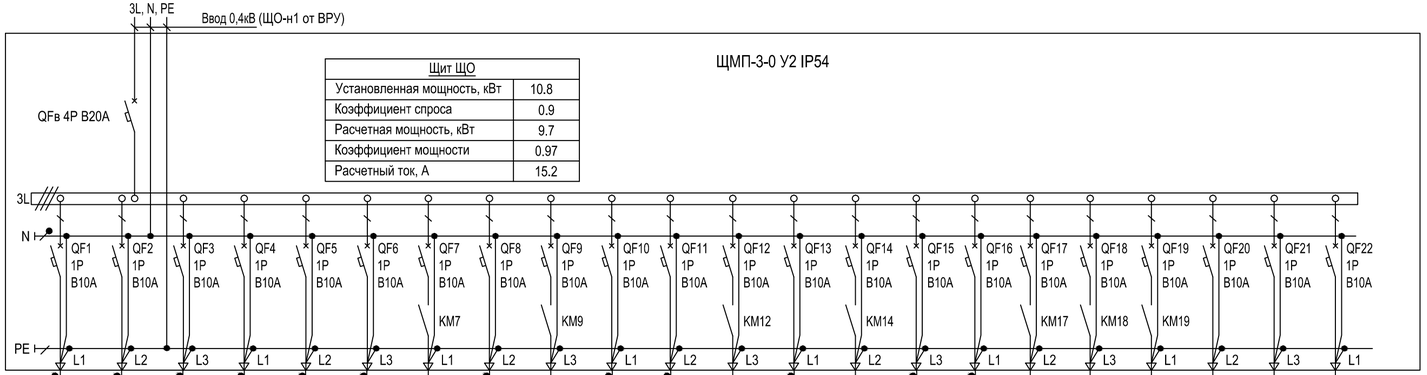

Щит ЩО	
Установленная мощность, кВт	10.8
Коэффициент спроса	0.9
Расчетная мощность, кВт	9.7
Коэффициент мощности	0.97
Расчетный ток, А	15.2

Номер кабеля, его марка, сечение и длина (м) / Диаметр трубы и ее длина (м) / Тип и технические данные пускового аппарата / Номер кабеля, его марка, сечение и длина (м) / Диаметр трубы и ее длина (м)	ВВГнг(А)-LS 3х2,5; L=142м, ΔU=1,1%, B25, трос	ВВГнг(А)-LS 3х2,5; L=208м, ΔU=1,7%, B25, трос	ВВГнг(А)-LS 3х2,5; L=134м, ΔU=1,1%, B25, трос	ВВГнг(А)-LS 3х2,5; L=186м, ΔU=1,5%, B25, трос	ВВГнг(А)-LS 3х2,5; L=126м, ΔU=1,1%, B25, трос	ВВГнг(А)-LS 3х2,5; L=178м, ΔU=1,5%, B25, трос	ВВГнг(А)-LS 3х2,5; L=146м, ΔU=1,5%, B25, трос	ВВГнг(А)-LS 3х2,5; L=124м, ΔU=0,9%, B25, трос	ВВГнг(А)-LS 3х2,5; L=142м, ΔU=1,1%, B25, трос	ВВГнг(А)-LS 3х2,5; L=90м, ΔU=1,1%, B25, трос	ВВГнг(А)-LS 3х2,5; L=159м, ΔU=2,1%, B25, трос	ВВГнг(А)-LS 3х2,5; L=122м, ΔU=1,1%, B25, трос	ВВГнг(А)-LS 3х2,5; L=124м, ΔU=1,1%, B25, трос	ВВГнг(А)-LS 3х2,5; L=109м, ΔU=0,9%, B25, трос	ВВГнг(А)-LS 3х2,5; L=56м, ΔU=0,7%, B25, трос	ВВГнг(А)-LS 3х2,5; L=126м, ΔU=1,7%, B25, трос	ВВГнг(А)-LS 3х2,5; L=58м, ΔU=0,3%, B25, трос	ВВГнг(А)-LS 3х2,5; L=164м, ΔU=2,1%, B25, трос	ВВГнг(А)-LS 3х2,5; L=169м, ΔU=1,9%, B25, трос			
Электроприемник: Условное обозначение																						
№ группы по плану	о.1	о.2	о.3	о.4	о.5	о.6	о.7	о.8	о.9	о.10	о.11	о.12	о.13	о.14	о.15	о.16	о.17	о.18	о.19	о.20		
Тип																						
Номинальная мощность (кВт)	0.5	0.5	0.5	0.5	0.5	0.5	0.6	0.4	0.5	0.7	0.8	0.5	0.5	0.5	0.7	0.8	0.3	0.8	0.7			
Ток (А)	2.4	2.4	2.4	2.4	2.4	2.4	2.8	1.9	2.4	3.3	3.7	2.4	2.4	2.4	3.3	3.7	1.4	3.7	3.3			
Наименование помещения	Освещение рабочее						Освещение кормовых столов										Освещение коридора	Освещение уличное (на фасаде)	Освещение уличное (на фасаде)	Цепь управления освещением	Резерв	Резерв

Схема электрическая принципиальная управления освещением от фотореле и таймера времени (логическая схема "И")

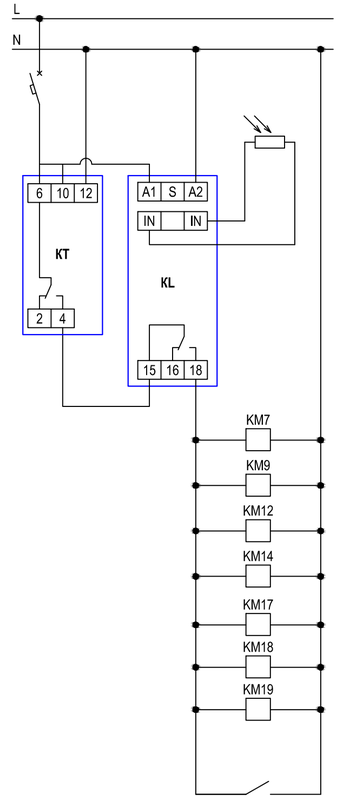

Сеть питания	
Автоматический выключатель 1P B10 (группа "о.20")	
Выносной датчик освещенности	
Фотореле (KL), Таймер времени (KT)	
Автоматическое управление освещением	
Ручное управление освещением (выключателем)	

ПРИМЕЧАНИЯ:
1. Щит навесного исполнения. Степень защиты не менее IP54.
2. Длины кабелей и труб даны ориентировочно, нарезку производить по фактическим замерам.
3. Шина "N" должна быть изолирована от корпуса щита.

Потребность кабелей и проводов, длина,м

Число и сечение жил, напряжение	Марка	
	ВВГнг(А)-LS	
3х2,5-0,66	2770	

Потребность труб,м

Обозначение по стандарту	Диаметр по стандарту,мм	Длина,м
91525	25	305

Изм.	Кол.уч.	Лист	N док.	Подпись	Дата
Исполнит.		Злепко			27.06.24
Н. контр.		Рукинова			27.06.24
ГИП		Кулаков			27.06.24

3/04-23-ЭОМ12

Молочно-товарная ферма на 2000 фуражных коров № 11 в ст. Новопластуновская Павловского района Краснодарского края», расположенная на земельном участке с кадастровым номером 23:24:0701000:1308 в Новопластуновском сельском поселении Павловского района

Телятник для разных возрастных групп (позиции 19, 20 по ГП)

Стадия	Лист	Листов
Р	4	

Принципиальная схема электроснабжения. Щит ЩО (позиция 19 по ГП)

ООО "ГЕОпроект"

Согласовано

Взам. инв. №

Подпись и дата

Инв. № подл.

Данные питающей сети: 3L, N, PE — Ввод 0,4кВ (ЩО-н1 от ВРУ)

ЩМП-3-0 У2 IP54

Щит ЩО	
Установленная мощность, кВт	10.5
Коэффициент спроса	0.9
Расчетная мощность, кВт	9.5
Коэффициент мощности	0.97
Расчетный ток, А	14.9

Шкаф распределительный, N по плану, тип

Автомат ввода	Тип, расцепитель, номинальный ток (А)	Автомат отходящих линий	Тип, расцепитель, номинальный ток (А)	Номер кабеля, его марка, сечение и длина (м)	Диаметр трубы и ее длина (м)	Тип и технические данные пускового аппарата	Номер кабеля, его марка, сечение и длина (м)	Диаметр трубы и ее длина (м)	Электроприемник: Условное обозначение	№ группы по плану	Тип	Номинальная мощность (кВт)	Ток (А)	Наименование помещения
QFв 4P B20A		QF1 1P B10A	ВВГнг(А)-LS 3х2,5; L=142м, ΔU=1,1%, B25, трос							о.1		0.5	2.4	Освещение рабочее
		QF2 1P B10A	ВВГнг(А)-LS 3х2,5; L=208м, ΔU=1,7%, B25, трос							о.2		0.5	2.4	Освещение рабочее
		QF3 1P B10A	ВВГнг(А)-LS 3х2,5; L=134м, ΔU=1,1%, B25, трос							о.3		0.5	2.4	Освещение рабочее
		QF4 1P B10A	ВВГнг(А)-LS 3х2,5; L=186м, ΔU=1,5%, B25, трос							о.4		0.5	2.4	Освещение рабочее
		QF5 1P B10A	ВВГнг(А)-LS 3х2,5; L=126м, ΔU=1,1%, B25, трос							о.5		0.5	2.4	Освещение рабочее
		QF6 1P B10A	ВВГнг(А)-LS 3х2,5; L=178м, ΔU=1,5%, B25, трос							о.6		0.5	2.4	Освещение рабочее
		QF7 1P B10A KM7	ВВГнг(А)-LS 3х2,5; L=146м, ΔU=1,5%, B25, трос							о.7		0.6	2.8	Освещение кормовых столов
		QF8 1P B10A	ВВГнг(А)-LS 3х2,5; L=124м, ΔU=0,9%, B25, трос							о.8		0.4	1.9	Освещение кормовых столов
		QF9 1P B10A KM9	ВВГнг(А)-LS 3х2,5; L=142м, ΔU=1,1%, B25, трос							о.9		0.5	2.4	Освещение кормовых столов
		QF10 1P B10A	ВВГнг(А)-LS 3х2,5; L=90м, ΔU=1,1%, B25, трос							о.10		0.7	3.3	Освещение кормовых столов
		QF11 1P B10A	ВВГнг(А)-LS 3х2,5; L=159м, ΔU=2,1%, B25, трос							о.11		0.8	3.7	Освещение кормовых столов
		QF12 1P B10A KM12	ВВГнг(А)-LS 3х2,5; L=122м, ΔU=1,1%, B25, трос							о.12		0.5	2.4	Освещение кормовых столов
		QF13 1P B10A	ВВГнг(А)-LS 3х2,5; L=124м, ΔU=1,1%, B25, трос							о.13		0.5	2.4	Освещение кормовых столов
		QF14 1P B10A KM14	ВВГнг(А)-LS 3х2,5; L=109м, ΔU=0,9%, B25, трос							о.14		0.5	2.4	Освещение кормовых столов
		QF15 1P B10A	ВВГнг(А)-LS 3х2,5; L=56м, ΔU=0,7%, B25, трос							о.15		0.7	3.3	Освещение кормовых столов
		QF16 1P B10A	ВВГнг(А)-LS 3х2,5; L=126м, ΔU=1,7%, B25, трос							о.16		0.8	3.7	Освещение кормовых столов
		QF17 1P B10A KM17	ВВГнг(А)-LS 3х2,5; L=58м, ΔU=0,3%, B25, трос							о.17		0.3	1.4	Освещение коридора
		QF18 1P B10A KM18	ВВГнг(А)-LS 3х2,5; L=164м, ΔU=1,7%, B25, трос							о.18		0.6	2.8	Освещение уличное (на фасаде)
		QF19 1P B10A KM19	ВВГнг(А)-LS 3х2,5; L=154м, ΔU=1,5%, B25, трос							о.19		0.6	2.8	Освещение уличное (на фасаде)
		QF20 1P B10A								о.20				Цепь управления освещением
		QF21 1P B10A												Резерв
		QF22 1P B10A												Резерв

Схема электрическая принципиальная управления освещением от фотореле и таймера времени (логическая схема "И")

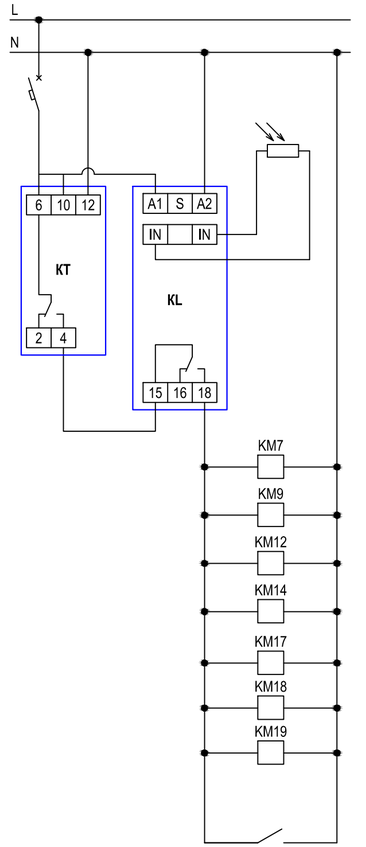

Сеть питания
Автоматический выключатель 1P B10 (группа "о.20")
Выносной датчик освещенности
Фотореле (KL), Таймер времени (КТ)
Автоматическое управление освещением
Ручное управление освещением (выключателем)

ПРИМЕЧАНИЯ:
1. Щит навесного исполнения. Степень защиты не менее IP54.
2. Длины кабелей и труб даны ориентировочно, нарезку производить по фактическим замерам.
3. Шина "N" должна быть изолирована от корпуса щита.

Потребность кабелей и проводов, длина,м

Число и сечение жил, напряжение	Марка	
	ВВГнг(А)-LS	
3х2,5-0,66	2755	

Потребность труб,м

Обозначение по стандарту	Диаметр по стандарту,мм	Длина,м
91525	25	305

Изм.	Кол.уч.	Лист	N док.	Подпись	Дата
Исполнит.		Злепко			27.06.24
Н. контр.		Рукинова			27.06.24
ГИП		Кулаков			27.06.24

3/04-23-ЭОМ12

Молочно-товарная ферма на 2000 фуражных коров № 11 в ст. Новопластуновская Павловского района Краснодарского края», расположенная на земельном участке с кадастровым номером 23:24:0701000:1308 в Новопластуновском сельском поселении Павловского района

Телятник для разных возрастных групп (позиции 19, 20 по ГП)

Стадия	Лист	Листов
Р	5	

Принципиальная схема электроснабжения. Щит ЩО (позиция 20 по ГП)

ООО "ГЕОпроект"

Согласовано

Взам.инв.№

Подпись и дата

Инв.№ подл.

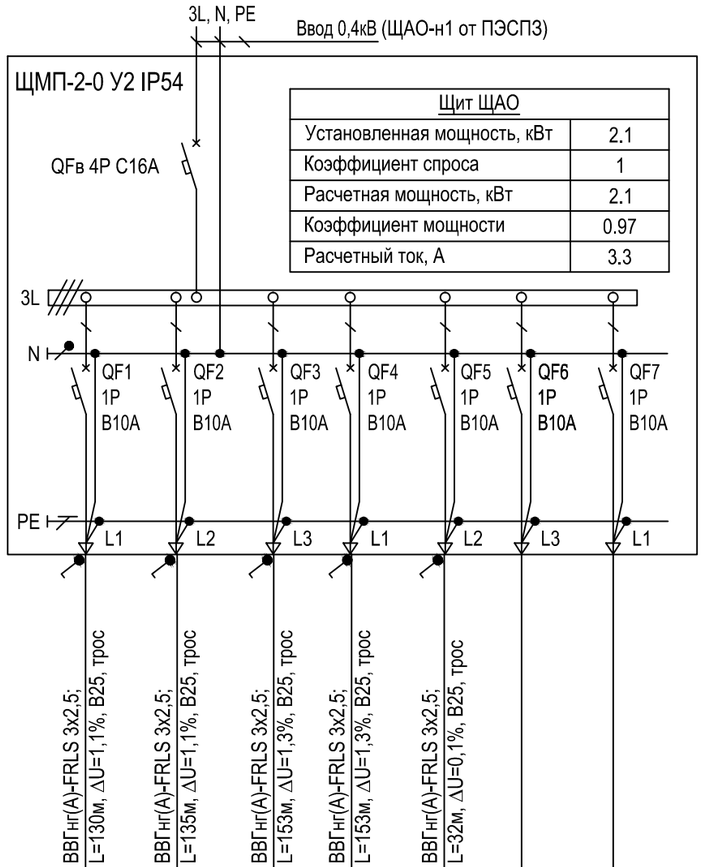

Щит ЩАО	
Установленная мощность, кВт	2.1
Коэффициент спроса	1
Расчетная мощность, кВт	2.1
Коэффициент мощности	0.97
Расчетный ток, А	3.3

Данные питающей сети								
Шкаф распределительный, N по плану, тип	Автомат ввода	Тип, расцепитель, номинальный ток (А)						
	Автомат отходящих линий	Тип, расцепитель, номинальный ток (А)						
Номер кабеля, его марка, сечение и длина (м) / Диаметр трубы и ее длина (м)			ВВГнг(А)-FRLS 3х2,5; L=130м, ΔU=1,1%, В25, трос	ВВГнг(А)-FRLS 3х2,5; L=135м, ΔU=1,1%, В25, трос	ВВГнг(А)-FRLS 3х2,5; L=153м, ΔU=1,3%, В25, трос	ВВГнг(А)-FRLS 3х2,5; L=153м, ΔU=1,3%, В25, трос	ВВГнг(А)-FRLS 3х2,5; L=32м, ΔU=0,1%, В25, трос		
Тип и технические данные пускового аппарата									
Номер кабеля, его марка, сечение и длина (м) / Диаметр трубы и ее длина (м)									
Электроприемник	Условное обозначение								
	№ группы по плану			ао.1	ао.2	ао.3	ао.4	ао.5		
	Тип									
	Номинальная мощность (кВт)			0.5	0.5	0.5	0.5	0.1		
	Ток (А)			2.4	2.4	2.4	2.4	0.5		
Наименование помещения				Аварийное освещение					Резерв	Резерв

ПРИМЕЧАНИЯ:
1. Щит навесного исполнения. Степень защиты не менее IP54.
2. Длины кабелей и труб даны ориентировочно, нарезку производить по фактическим замерам.
3. Шина "N" должна быть изолирована от корпуса щита.

Потребность кабелей и проводов, длина,м

Число и сечение жил, напряжение	Марка
	ВВГнг(А)-FRLS
3х2,5-0,66	655

Потребность труб,м

Обозначение по стандарту	Диаметр по стандарту,мм	Длина,м
91525	25	125

Изм.	Кол.уч.	Лист	N док.	Подпись	Дата
Исполнит.		Злепко			27.06.24
Н. контр.		Рукинова			27.06.24
ГИП		Кулаков			27.06.24

3/04-23-ЭОМ12

Молочно-товарная ферма на 2000 фуражных коров № 11 в ст. Новопластуновская Павловского района Краснодарского края», расположенная на земельном участке с кадастровым номером 23:24:0701000:1308 в Новопластуновском сельском поселении Павловского района

Телятник для разных возрастных групп (позиции 19, 20 по ГП)

Стадия	Лист	Листов
Р	6	

Принципиальная схема электроснабжения. Щит ЩАО

ООО "ГЕОпроект"

Согласовано

Взам.инв.№

Подпись и дата

Инв.№ подл.

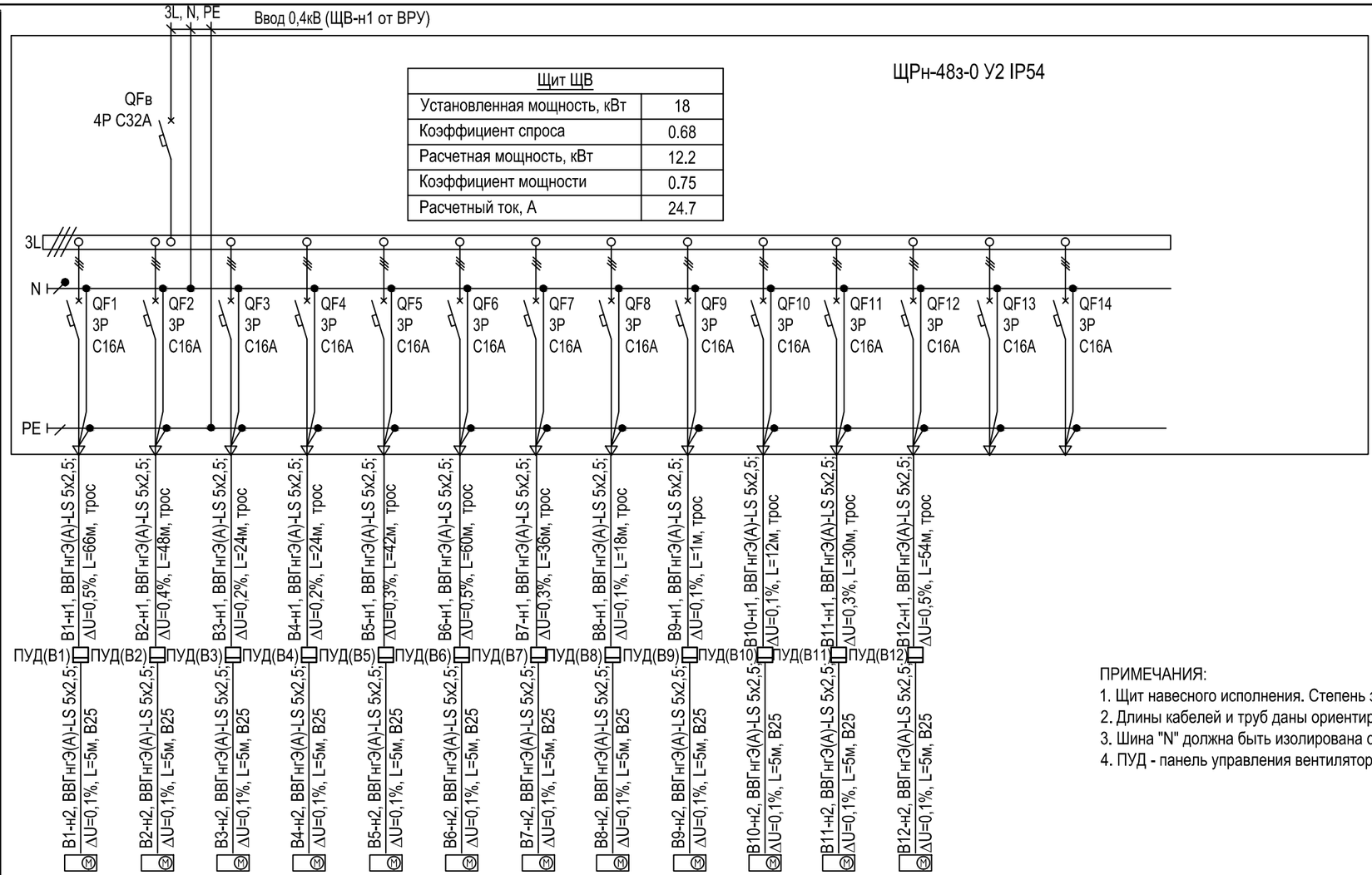

Щит ЩВ	
Установленная мощность, кВт	18
Коэффициент спроса	0.68
Расчетная мощность, кВт	12.2
Коэффициент мощности	0.75
Расчетный ток, А	24.7

Данные питающей сети	Шкаф распределительный, N по плану, тип														
	Автомат ввода	Тип, расцепитель, номинальный ток (А)													
	Автомат отходящих линий	Тип, расцепитель, номинальный ток (А)													
Номер кабеля, его марка, сечение и длина (м)															
Диаметр трубы и ее длина (м)															
Тип и технические данные пускового аппарата															
Номер кабеля, его марка, сечение и длина (м)															
Диаметр трубы и ее длина (м)															
Электроприемник	Условное обозначение														
	№ группы по плану		B1	B2	B3	B4	B5	B6	B7	B8	B9	B10	B11	B12		
	Тип															
	Номинальная мощность (кВт)		1.5	1.5	1.5	1.5	1.5	1.5	1.5	1.5	1.5	1.5	1.5	1.5		
	Ток (А)		3	3	3	3	3	3	3	3	3	3	3	3		
Наименование помещения			Вентилятор												Резерв	Резерв

ПРИМЕЧАНИЯ:
1. Щит навесного исполнения. Степень защиты не менее IP54.
2. Длины кабелей и труб даны ориентировочно, нарезку производить по фактическим замерам.
3. Шина "N" должна быть изолирована от корпуса щита.
4. ПУД - панель управления вентилятором (поставляется комплектно с оборудованием).

Потребность кабелей и проводов, длина,м

Число и сечение жил, напряжение	Марка	
	ВВГнгЭ(А)-LS	
5х2,5-0,66	525	

Потребность труб,м

Обозначение по стандарту	Диаметр по стандарту,мм	Длина,м
91525	25	60

Изм.	Кол.уч.	Лист	N док.	Подпись	Дата
Исполнит.		Злепко			27.06.24
Н. контр.		Рукинова			27.06.24
ГИП		Кулаков			27.06.24

3/04-23-ЭОМ12

Молочно-товарная ферма на 2000 фуражных коров № 11 в ст. Новопластуновская Павловского района Краснодарского края», расположенная на земельном участке с кадастровым номером 23:24:0701000:1308 в Новопластуновском сельском поселении Павловского района

Телятник для разных возрастных групп (позиции 19, 20 по ГП)

Стадия	Лист	Листов
Р	7	

Принципиальная схема электроснабжения. Щит ЩВ

ООО "ГЕОпроект"

Согласовано

Взам.инв.№

Подпись и дата

Инв.№ подл.

Данные питающей сети

Шкаф распределительный, N по плану, тип

Автомат ввода — Тип, расцепитель, номинальный ток (А)

Автомат отходящих линий — Тип, расцепитель, номинальный ток (А)

Номер кабеля, его марка, сечение и длина (м)

Диаметр трубы и ее длина (м)

Тип и технические данные пускового аппарата

Номер кабеля, его марка, сечение и длина (м)

Диаметр трубы и ее длина (м)

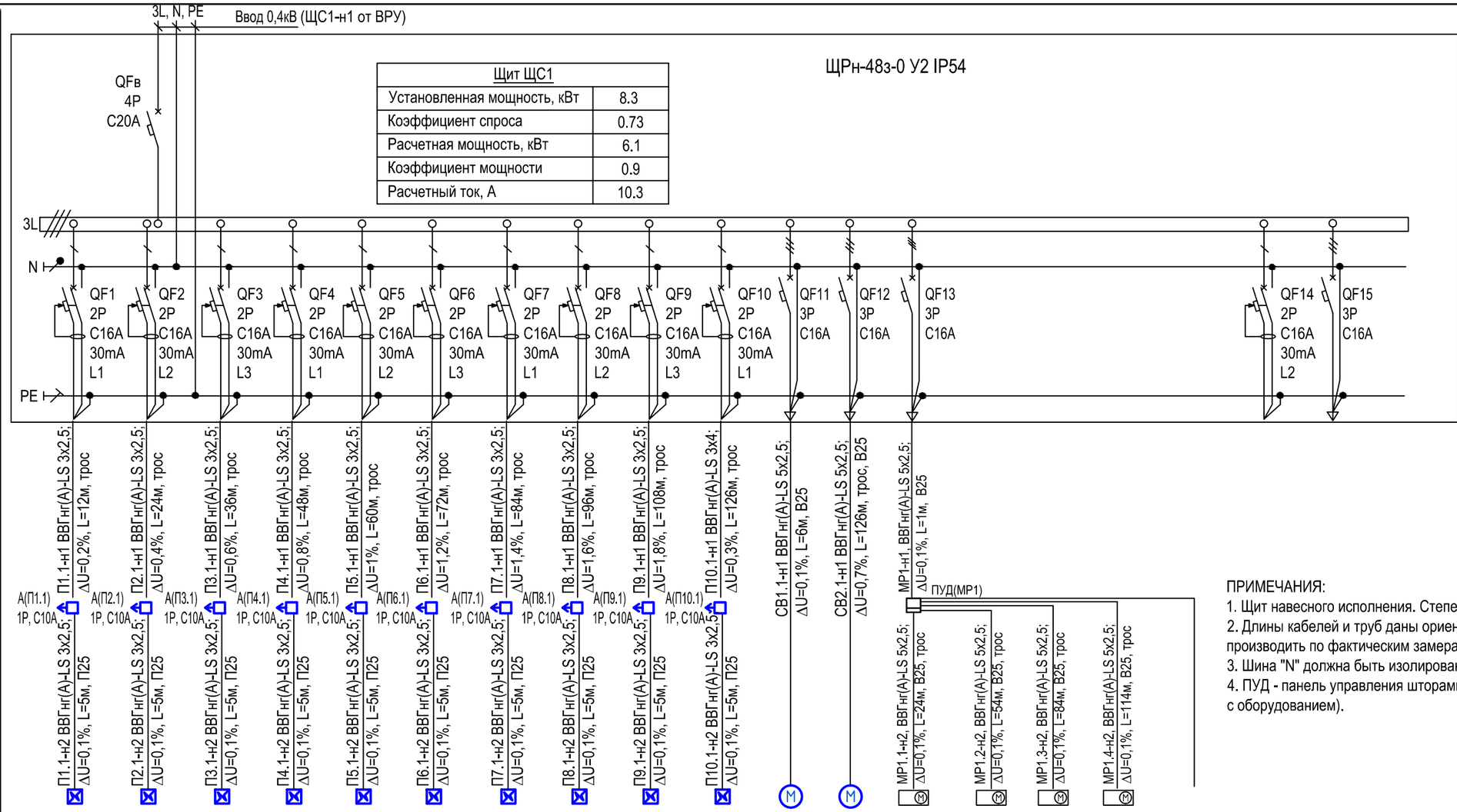

Щит ЩС1	
Установленная мощность, кВт	8.3
Коэффициент спроса	0.73
Расчетная мощность, кВт	6.1
Коэффициент мощности	0.9
Расчетный ток, А	10.3

Электроприемник																				
Условное обозначение																				
№ группы по плану		П1.1	П2.1	П3.1	П4.1	П5.1	П6.1	П7.1	П8.1	П9.1	П10.1	СВ1.1	СВ2.1	МР1.1	МР1.2	МР1.3	МР1.4	Авто-матика		
Тип																				
Номинальная мощность (кВт)		0.5	0.5	0.5	0.5	0.5	0.5	0.5	0.5	0.5	0.5	1	1	0.3	0.3	0.3	0.3	0.05		
Ток (А)		2.3	2.3	2.3	2.3	2.3	2.3	2.3	2.3	2.3	2.3	2.3	2.3	0.7	0.7	0.7	0.7	0.3		
Наименование помещения		Поилка										Ворота секционные		Мотор-редуктор штор					Резерв	Резерв

ПРИМЕЧАНИЯ:
1. Щит навесного исполнения. Степень защиты не менее IP54.
2. Длины кабелей и труб даны ориентировочно, нарезку производить по фактическим замерам.
3. Шина "N" должна быть изолирована от корпуса щита.
4. ПУД - панель управления шторами (поставляется комплектно с оборудованием).

Потребность кабелей и проводов, длина,м

Число и сечение жил, напряжение	Марка	
	ВВГнг(А)-LS	
5х2,5-0,66	425	
3х4-0,66	130	
3х2,5-0,66	630	

Потребность труб,м

Обозначение по стандарту	Диаметр по стандарту,мм	Длина,м
91525	25	40
63525	25	50

Изм.	Кол.уч.	Лист	N док.	Подпись	Дата
Исполнит.		Злепко			27.06.24
Н. контр.		Рукинова			27.06.24
ГИП		Кулаков			27.06.24

3/04-23-ЭОМ12

Молочно-товарная ферма на 2000 фуражных коров № 11 в ст. Новопластуновская Павловского района Краснодарского края», расположенная на земельном участке с кадастровым номером 23:24:0701000:1308 в Новопластуновском сельском поселении Павловского района

Телятник для разных возрастных групп (позиции 19, 20 по ГП)

Стадия	Лист	Листов
Р	8	

Принципиальная схема электроснабжения. Щит ЩС1

ООО "ГЕОпроект"

Согласовано

Взам.инв.№

Подпись и дата

Инв.№ подл.

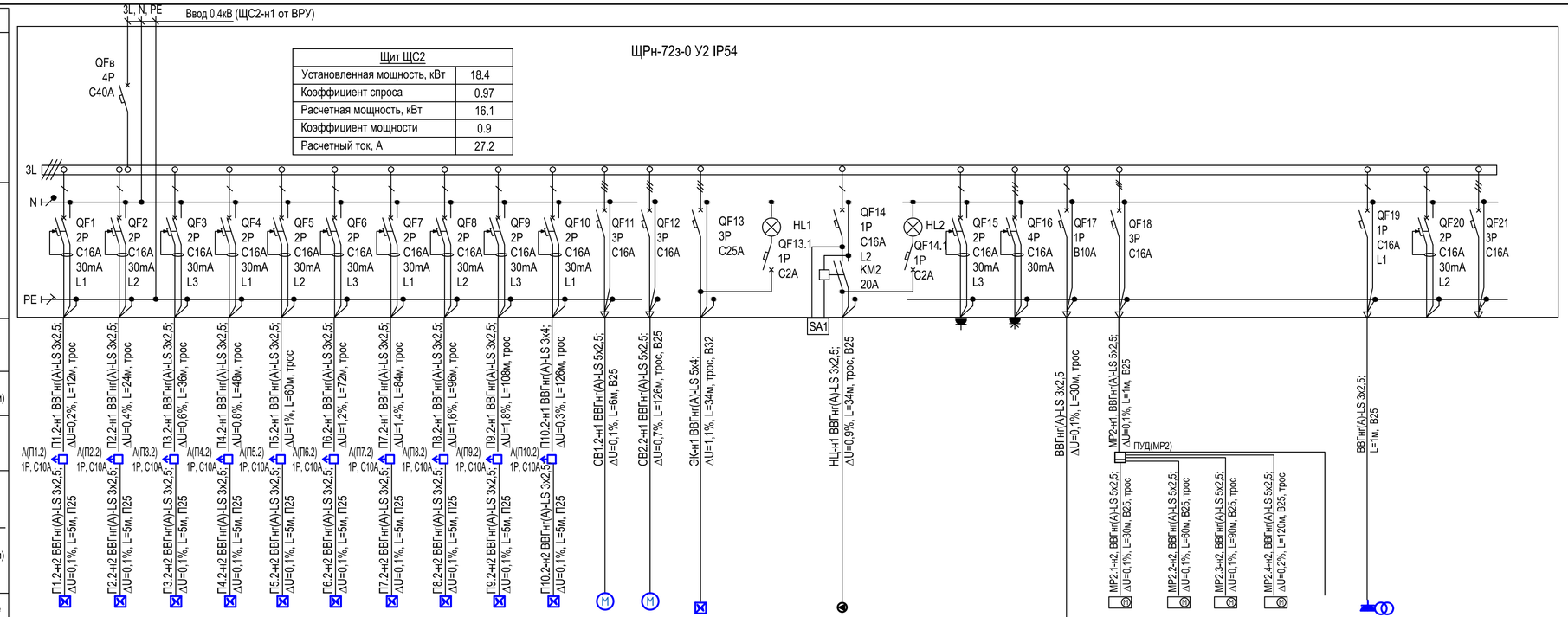

Щит ЩС2	
Установленная мощность, кВт	18.4
Коэффициент спроса	0.97
Расчетная мощность, кВт	16.1
Коэффициент мощности	0.9
Расчетный ток, А	27.2

Данные питающей сети

Шкаф распределительный, N по плану, тип

Автомат ввода	Тип, расцепитель, номинальный ток (А)
Автомат отходящих линий	Тип, расцепитель, номинальный ток (А)

		П1.2	П2.2	П3.2	П4.2	П5.2	П6.2	П7.2	П8.2	П9.2	П10.2	СВ1.1	СВ2.1	ЭК	НЦ				МР2.1	МР2.2	МР2.3	МР2.4	Авто-матика			
Электроприемник	№ группы по плану																									
	Тип																									
	Номинальная мощность (кВт)	0.5	0.5	0.5	0.5	0.5	0.5	0.5	0.5	0.5	0.5	1	1	9	0,8	0.1	0.1	0.1	0.3	0.3	0.3	0.3	0.05			
	Ток (А)	2.3	2.3	2.3	2.3	2.3	2.3	2.3	2.3	2.3	2.3	2.3	2.3	14	5,6	0.5	0.5	0.5	0.7	0.7	0.7	0.7	0.3			
Наименование помещения		Поилка										Ворота секционные		Эл.котел (лампу установить на дверце щита)	Циркуляционный насос (лампу установить на дверце щита)	Розетка 220В на DIN-рейку PAp 10-3-ОП	Розетка 380В на DIN-рейку Bemis (BR1-1505-2711)	Техническое освещение	Мотор-редуктор штор				ЯТП-0,25/12	Резерв	Резерв

Номер кабеля, его марка, сечение и длина (м)

Диаметр трубы и ее длина (м)

Тип и технические данные пускового аппарата

Номер кабеля, его марка, сечение и длина (м)

Диаметр трубы и ее длина (м)

Условное обозначение

ПРИМЕЧАНИЯ:
1. Щит навесного исполнения. Степень защиты не менее IP54.
2. Длины кабелей и труб даны ориентировочно, нарезку производить по фактическим замерам.
3. Шина "N" должна быть изолирована от корпуса щита.
4. ПУД - панель управления шторами (поставляется комплектно с оборудованием).

Потребность кабелей и проводов, длина,м

Число и сечение жил, напряжение	Марка	
	ВВГнг(А)-LS	
5х4-0,66	40	
5х2,5-0,66	450	
3х4-0,66	130	
3х2,5-0,66	700	

Потребность труб,м

Обозначение по стандарту	Диаметр по стандарту,мм	Длина,м
91532	32	5
91525	25	45
63525	25	50

Изм.	Кол.уч.	Лист	N док.	Подпись	Дата
Исполнит.		Злепко			27.06.24
Н. контр.		Рукинова			27.06.24
ГИП		Кулаков			27.06.24

3/04-23-ЭОМ12

Молочно-товарная ферма на 2000 фуражных коров № 11 в ст. Новолластуновская Павловского района Краснодарского края», расположенная на земельном участке с кадастровым номером 23:24:0701000:1308 в Новолластуновском сельском поселении Павловского района

Телятник для разных возрастных групп (позиции 19, 20 по ГП)

Стадия	Лист	Листов
Р	9	

Принципиальная схема электроснабжения. Щит ЩС2

ООО "ГЕОпроект"

Согласовано

Взам.инв.№

Подпись и дата

Инв.№ подл.